С-300.00.00

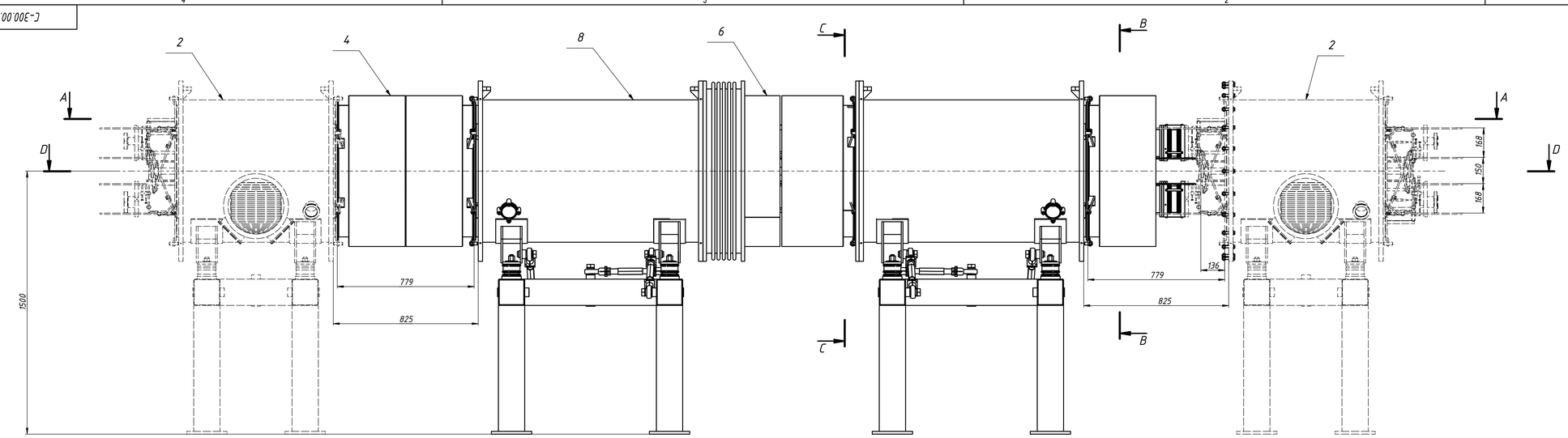

А–А

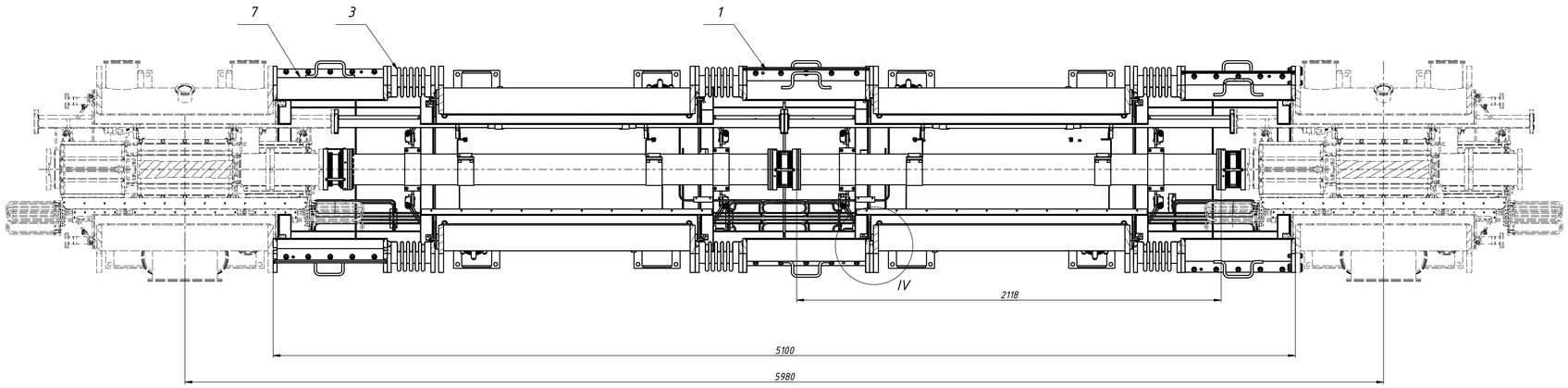

D–D

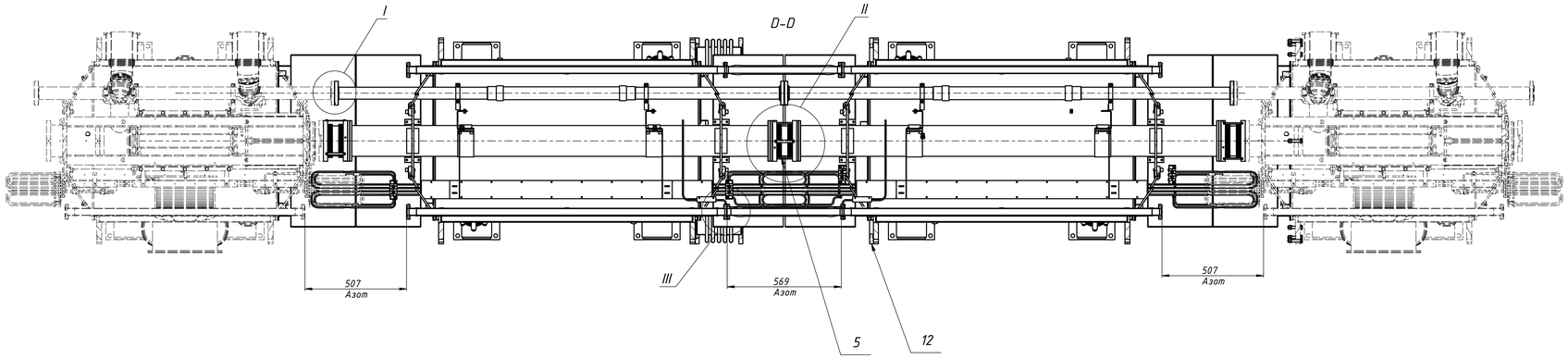

I (1 : 5)

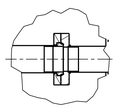

II (1 : 5)

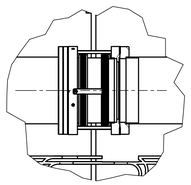

III (1 : 5)

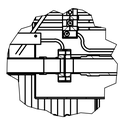

IV (1 : 5)

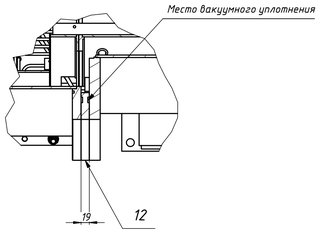

В–В

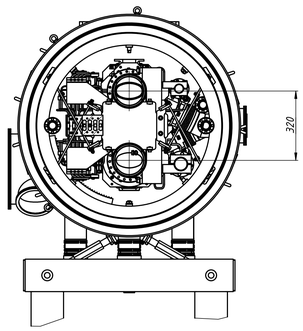

С–С

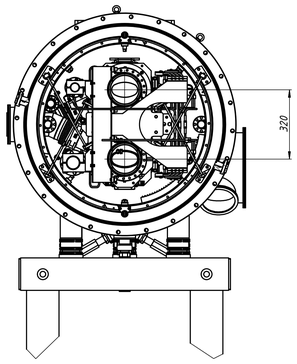

Формат	Зона	Поз.	Обозначение	Наименование	Кол.	Примечание
				Документация		
			С-300.00.00	Сборочный чертеж	1	
				Сборочные единицы		
		1	С 207.00.00-06	Разъемный кожух L=632	1	
		2	С-109Ф.00.000	Модуль с квадупольным магнитом	2	
		3	С 120.00.00	С120_Компенсатор_final	3	
		4	С 195.04.00	Азотный экран	4	
		5	С-117.07.100	Вставка Д-Д_TOP	6	
		6	С-195.03.000	Азотный экран	2	
		7	С-207.00.00-04	Разъемный кожух S70	2	
		8	С-301.00.00	Криостат В сборе	1	
		9	С-301.00.00-01	Криостат В сборе	1	
		10	С-302.00.00	Металлорукав ДУ 32 L=580	4	
		11	С-302.01.00	Металлорукав ДУ 32 L=515	2	
				Детали		
		12	С-201.00.98	Фланец проставка	1	
		13	С-105.01.008	Прокладка	3	
		14	С-105.02.008	Прокладка	3	
				Стандартные изделия		
		15				
		16		Болт 2 М6×60 ГОСТ 15591-70	144	
		17		Болт 2 М12×65 ГОСТ 15591-70	225	
		18		Болт 4 М10-6g×60(S16) ГОСТ 7798-70	228	
		19		Гайка М6-6Н ГОСТ 5915-70	144	
		20		Гайка М10-6Н ГОСТ 5915-70	228	
		21		Гайка М12-6Н ГОСТ 5915-70	225	
		22		Шайба 6 ГОСТ 11371-78	144	
		23		Шайба 6 ГОСТ 11371-78	144	
		24		Шайба 10 ГОСТ 11371-78	228	
		25		Шайба 12 ГОСТ 11371-78	225	
		26		Шайба 10 L ГОСТ 6402-70	228	
		27		Шайба 12 L ГОСТ 6402-70	225	
		28		Кольцо уплотнительное DN 160	12	
		29		Кольцо уплотнительное медное DN 160 11.8.680.665-04	12	

Согласовано: Ходжибагиян Г.Г.

Сыресин Е.М.

Тузиков А.В.

Галимов А.Р.

Кузнецов Г.Л.

1. Размеры для справок.
2. Крепеж условно не показан.
3. Сборка участка производится согласно инструкции сборки коллайдера.
4. Пайка, усилие затяжки болтовых соединений, технология установки вакуумных прокладок, сборку криогенных соединений смотреть в инструкции по сборке коллайдера.
5. Детали крепежа и медные уплотнители поз.13–29 условно не показаны показаны.

					С-300.00.00			
Изм.	Лист	№ докум.	Подп.	Дата	Участок регулярной структуры	Лит.	Масса	Масштаб
Разраб.		Колесников С.		14.11.22			904,7	1:10
Пров.					Сборочный чертеж	Лист	Листов	1
Т. контр.								
Нач.отд.								
Н. контр.								
Утв.								

Копировал Формат А0